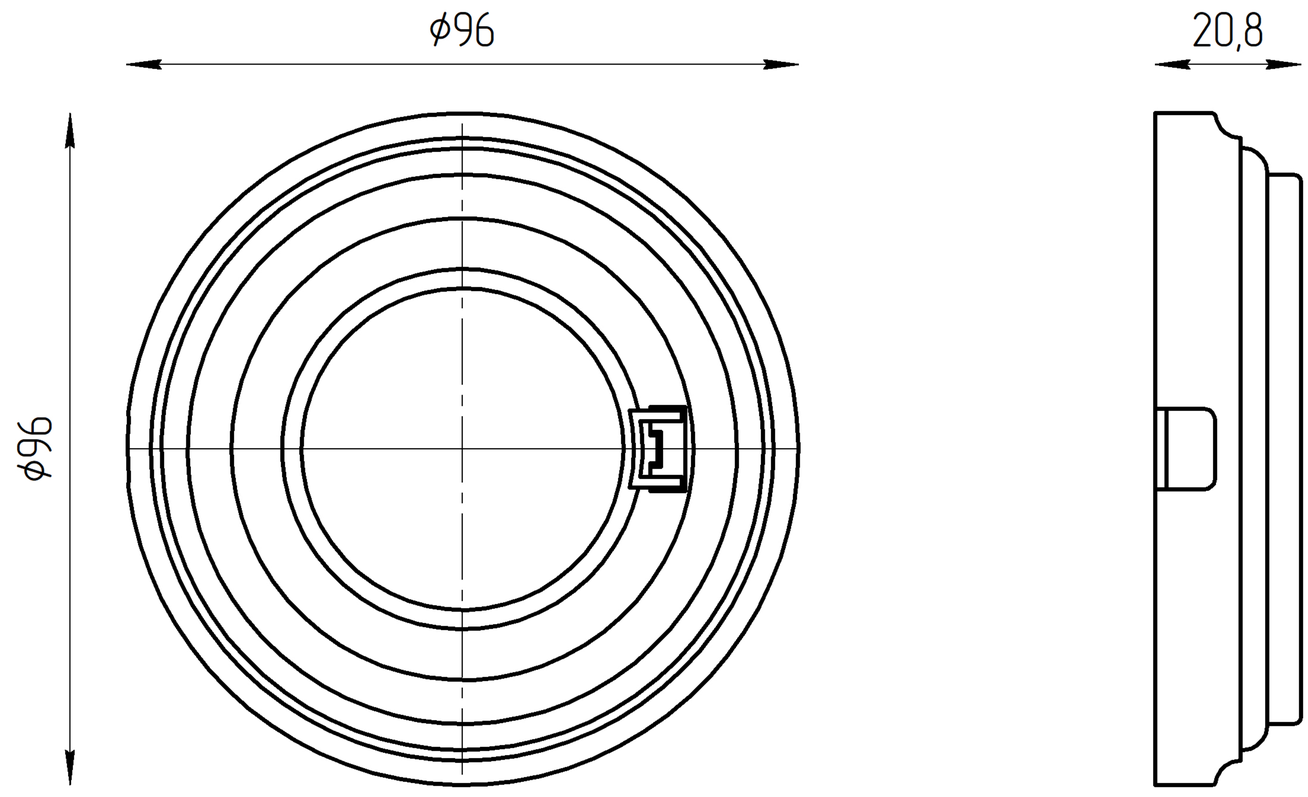
ϕ96
20,8
ϕ96

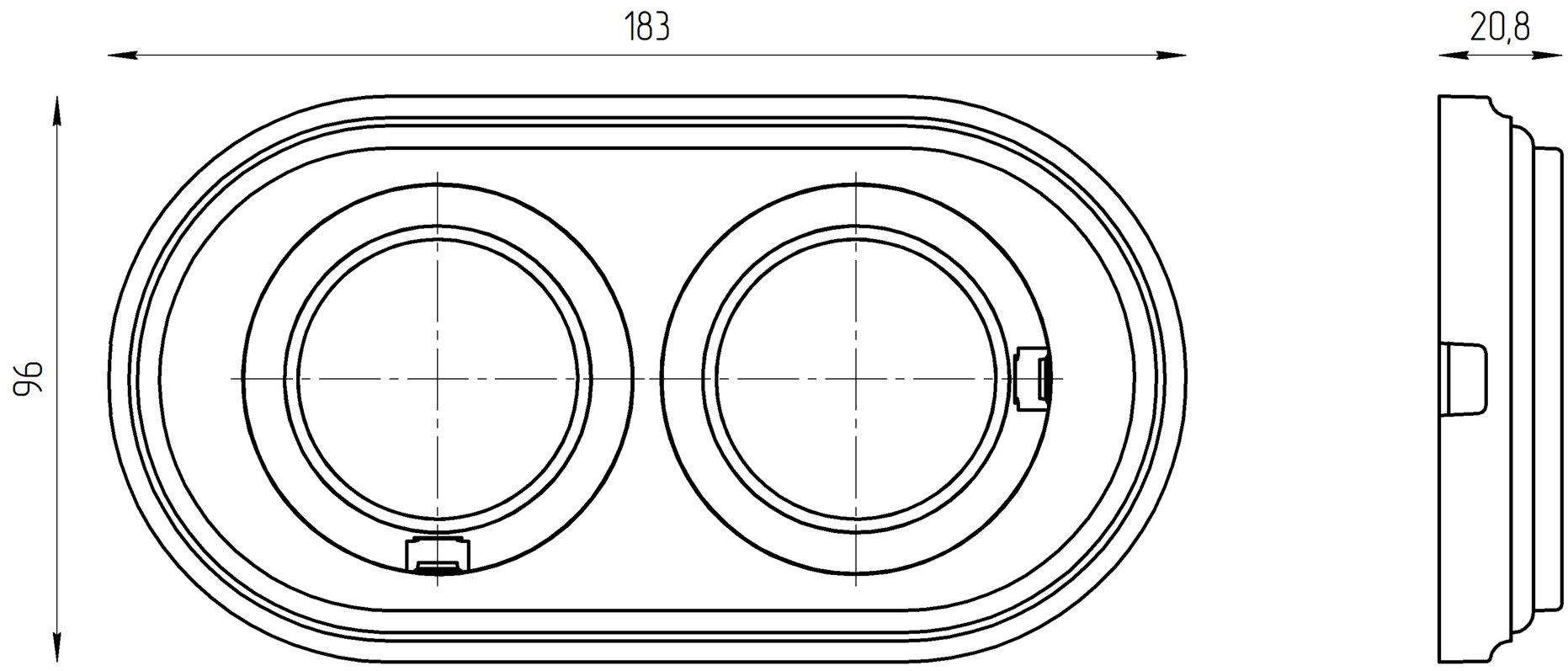
183
20,8
96

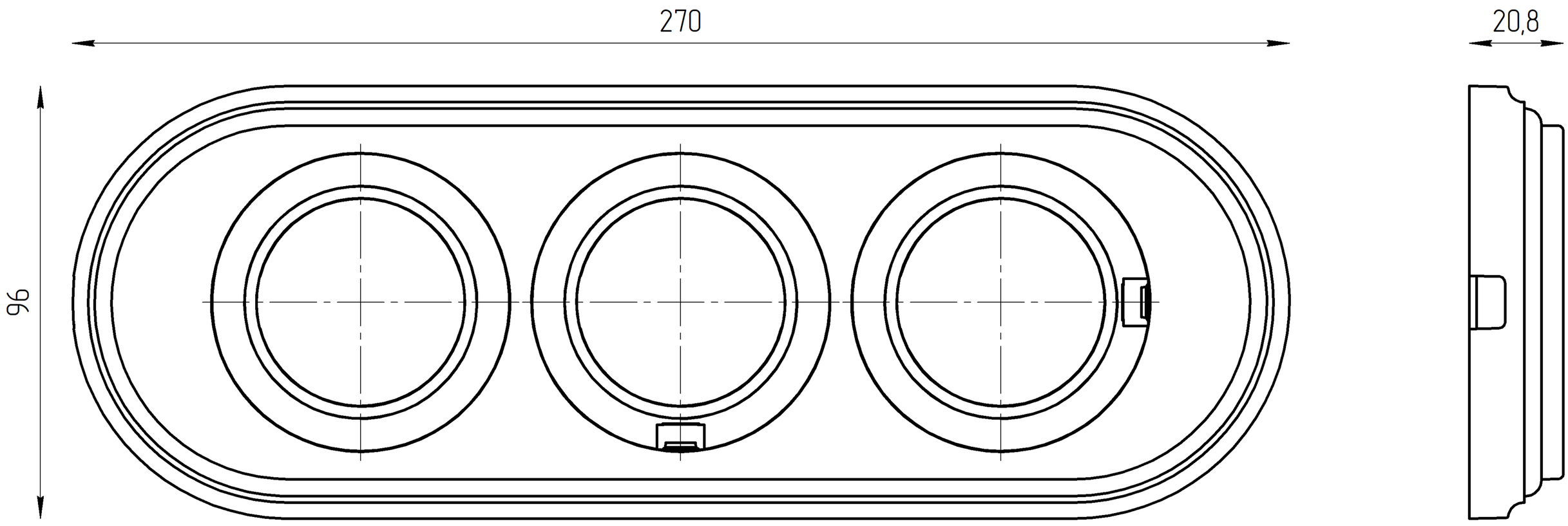
270
20,8
96